Saunier Duval

Notice d'installation

Chauffe-eau instantané à gaz
Opalia C 6 E

TABLE DES MATIÈRES

INTRODUCTION

1 Guide d'instructions 3
- 1.1 Documentation produit 3
- 1.2 Documents associés 3
- 1.3 Explication des symboles 3

2 Description de l'appareil 3
- 2.1 Dispositifs de sécurité 3
- 2.2 Plaque signalétique 4
- 2.3 Classe de gaz 4
- 2.4 Réglementation et dispositions législatives 4
- 2.5 Schéma hydraulique 5

3 Consignes de sécurité et réglementations 6
- 3.1 Utilisation conforme de l'appareil 6
- 3.2 Consignes de sécurité 6
- 3.3 Réglementations 7

4 Recyclage 7

INSTALLATION

5 Emplacement de l'appareil 8
- 5.1 Emplacement 8
- 5.2 Branchements 9

6 Installation de l'appareil 9
- 6.1 Liste du matériel livré 9
- 6.2 Montage 9
- 6.3 Dimensions 11

7 Branchements et Installation 12
- 7.1 Raccordement à l'arrivée de gaz et d'eau 12
- 7.2 Raccordement au circuit d'evacuation des gaz de combustion 14
- 7.3 Schéma de câblage 15

8 Mise en service 16
- 8.1 Contrôle du réglage du gaz 16
- 8.2 Contrôle du débit calorifique 16
- 8.3 Méthode volumétrique 16
- 8.4 Méthode de pression du brûleur 17
- 8.5 Tableaux de réglage gaz 18
- 8.6 Contrôle du fonctionnement de l'appareil 18
- 8.7 Nouveau contrôle et redémarrage 18

9 Informations utilisateur 18

MAINTENANCE

10 Dépannage 19
- 10.1 Diagnostic de pannes 19
- 10.2 Codes défauts 19

11 Changement de gaz 20
- 11.1 Redémarrage - Nouveau contrôle de la mise en service 20

12 Maintenance 20
- 12.1 Préparation de la maintenance 20

13 Pièces de rechange 23

FR

TABLE DES MATIÈRES

14 Garantie du constructeur 23

DONNÉES TECHNIQUES

15 Caractéristiques techniques..... 24

FR

INTRODUCTION

1 Guide d’instructions

1.1 Documentation produit

La notice fait partie intégrante de l’appareil et doit être remise à l’utilisateur lorsque l’appareil est installé, conformément aux réglementations en vigueur.

- Lisez cette notice attentivement afin de comprendre l’intégralité des informations et de garantir une installation, une utilisation et un entretien en toute sécurité. Nous déclinons toute responsabilité en cas de dommages occasionnés par le non-respect des consignes figurant dans la présente notice.

1.2 Documents associés

Pour l'utilisateur :

- 1 notice d'utilisation
- 1 certificat de garantie

Pour l'installateur agréé :

- 1 notice d'installation

1.3 Explication des symboles

⚠	*DANGER : Risque de blessure corporelle.*
⚠	*DANGER : Risque de choc électrique.*
⚠	*ATTENTION : Risque de dégradation de l’appareil ou de son environnement.*
i	*IMPORTANT : Information utile.*

2 Description de l’appareil

2.1 Dispositifs de sécurité

2.1.1 Évacuation en toute sécurité des produits de combustion

Les chauffe-eaux à gaz sont équipés d'un capteur de température des produits de combustion. Dans l'éventualité d'une évacuation incorrecte des produits de combustion, ce dernier se déconnecte et le chauffe-eau se met à l'arrêt.

2.1.2 Protection contre la surchauffe

L'appareil a été conçu pour s'arrêter en cas de surchauffe de l'eau.

2.1.3 Protection contre le gel

En cas de risque de gel, il faut vider l'eau et fermer le gaz du chauffe-eau instantané. Dans un tel cas, les conduites d'eau notamment risquent de geler.

- Fermez l'arrivée de gaz.
- Fermez l'arrivée d'eau.

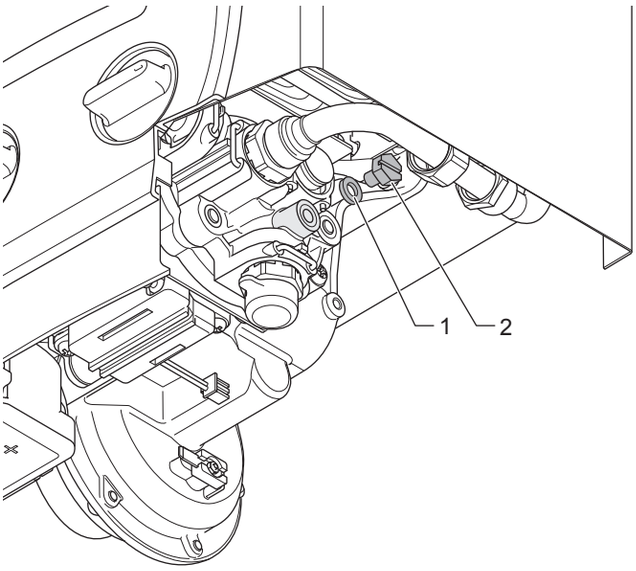

Légende
1 Joint
2 Bouchon

- Retirez le bouchon de vidange (2) situé sur le robinet d'eau et enlevez le joint (1).

FR

2.2 Plaque signalétique

La plaque signalétique indique le pays dans lequel il doit être installé.

La plaque signalétique se situe à l'avant, sur le coupe-tirage. Pour le voir, il faut enlever le carénage, cf. 6.2.1

La plaque signalétique comporte les éléments suivants :

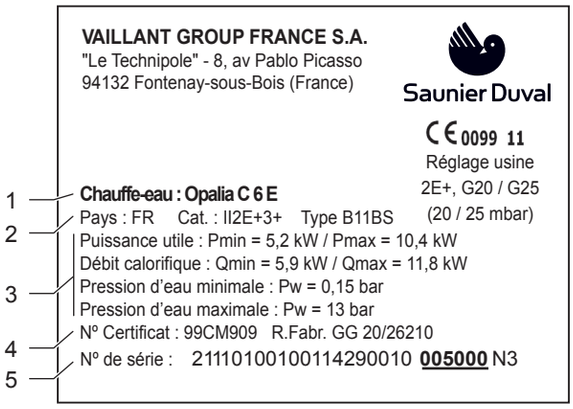

1 **Désignation du chauffe-eau**
2 **Pays d'installation, catégorie de gaz et type**
3 **Données techniques**
4 **Numéro de certificat et fabricant**
5 **Numéro de série**

L'appareil doit impérativement être raccordé au(x) type(s) de gaz indiqué(s) sur la plaque signalétique.

2.3 Classe de gaz

La catégorie de cet appareil est :

II 2E+3+

- 2E, G – 20 20 mbar
- 3+, G – 30 29 mbar/G – 31 37 mbar

2.4 Réglementation et dispositions législatives

2.4.1 Marquage CE

Le marquage CE indique que les appareils décrits dans la présente notice sont conformes aux directives suivantes :

- directive sur les appareils à gaz (directive 2009/142/CE)
- directive sur la compatibilité électromagnétique (directive 2004/108/CE)

FR

2.5 Schéma hydraulique

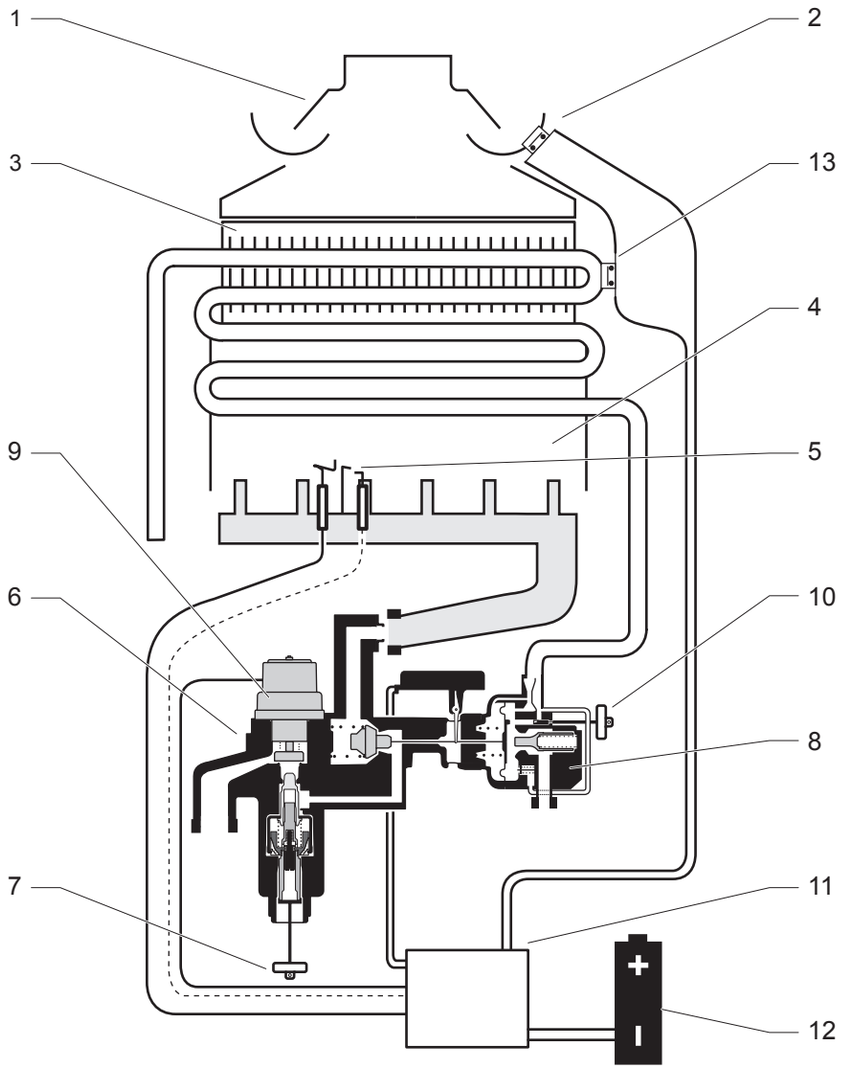

Légende
1 Déflecteur
2 Dispositif de sécurité en l'absence de tirage
3 Échangeur de chaleur
4 Chambre de combustion
5 Électrode d'allumage
6 Robinet de gaz
7 Sélecteur de puissance
8 Vanne à commande hydraulique
9 Servo-vanne
10 Sélecteur de température
11 Circuit électronique
12 Pile (1) (type D LR20)
13 Dispositif de sécurité anti-surchauffe

FR

3 Consignes de sécurité et réglementations

3.1 Utilisation conforme de l'appareil

Les chauffe-eaux instantanés à gaz Opalia C 6 E sont des appareils qui ont été fabriqués selon les règles de sécurité reconnues.

Toutefois, une utilisation incorrecte ou non conforme peut être à l'origine d'un risque corporel ou mettre en danger la vie de l'utilisateur comme d'un tiers ; des répercussions négatives sur l'appareil ou d'autres matériaux pourraient aussi s'ensuivre.

Les chauffe-eaux instantanés à gaz sont spécialement conçus pour la préparation d'eau chaude sanitaire. Toute autre utilisation est considérée comme non conforme. Le fabricant ou le fournisseur ne peut en aucun cas être tenu pour responsable de dommages en résultant. C'est l'utilisateur qui en assume l'entière responsabilité.

L'utilisation du chauffe-eau instantané à gaz dans des véhicules est non conforme aux prescriptions. Des appareils installés en permanence dans des emplacements fixes ne sont pas considérés comme étant des "véhicules".

L'usage prévu inclut le respect de la notice d'utilisation et d'installation ainsi que de tous les autres documents applicables, mais aussi le respect des conditions de maintenance et d'inspection.

Toute utilisation abusive est interdite.

Seul un installateur qualifié, tenu responsable du respect des prescriptions, règles et directives en vigueur est autorisé à installer le chauffe-eau instantané à gaz.

3.2 Consignes de sécurité

Si la pression de gaz à l'entrée de l'appareil est en dehors de la plage spécifiée, l'appareil ne doit pas être mis en fonctionnement.

Une installation incorrecte peut provoquer un choc électrique voire détériorer l'appareil.

- Ne désactivez jamais les dispositifs de sécurité et n'essayez jamais d'en modifier les réglages.
- Prenez impérativement en considération les techniques et précautions de manutention suivantes :
  - Saisissez l'appareil par sa base.
  - Si nécessaire, portez des vêtements de protection, comme des gants de protection et des chaussures de sécurité.
- Assurez-vous que les techniques utilisées pour soulever l'appareil garantissent votre sécurité :
  - Maintenez votre dos droit.
  - Évitez de vous tourner au niveau de la taille.
  - Évitez de trop pencher la partie supérieure de votre corps.
  - Utilisez toujours la paume de la main pour saisir l'appareil.
  - Utilisez les poignées conçues pour la manutention.
  - Placez la charge le plus près possible de votre corps.
  - Faites-vous aider dès que cela s'avère nécessaire.
- L'utilisateur ne doit en aucun cas toucher ni régler les composants scellés.
- Lors des branchements, positionnez correctement les joints afin d'éviter tout risque de fuite de gaz ou d'eau.
- L'appareil contient des pièces métalliques (composants). Elles doivent être manipulées et nettoyées avec précaution. Soyez particulièrement attentifs aux bords coupants.

Respectez les consignes de sécurité de base avant de procéder à l'entretien ou au remplacement des pièces de rechange :

- Arrêtez l'appareil.
- Fermez la vanne d'arrêt de gaz de l'appareil.
- Coupez le circuit hydraulique de l'appareil à l'aide des vannes d'isolement, le cas échéant.
- Vidangez l'appareil si vous devez remplacer des composants du circuit hydraulique.
- Protégez tous les composants électriques de l'eau lorsque vous intervenez sur l'appareil.
- Utilisez uniquement des pièces détachées d'origine.
- Utilisez uniquement des joints neufs appropriés.
- Vérifiez l'étanchéité des conduites de gaz et d'eau lorsque vous aurez réalisé votre intervention.
- Procédez à un test de fonctionnement et vérifiez la sécurité du système une fois votre intervention terminée.
- Employez impérativement une clé à fourche adéquate pour serrer / desserrer les raccords vissés (pas de pinces à tuyaux, rallonges, etc.). Utiliser un outil non approprié ou effectuer une opération non appropriée peut occasionner des dommages (ex. : fuites de gaz / d'eau) !
- Raccordement : n'installez pas le chauffe-eau instantané à gaz au-dessus d'un appareil qui pourrait l'endommager (par exemple au-dessus d'une cuisinière qui émettrait des vapeurs de graisse) ; évitez aussi les pièces aux atmosphères fortement empoussiérées.
- Installation : risque d'empoisonnement, d'explosion et de brûlure. Veillez à poser correctement les joints lors de la mise en place des raccordements afin d'exclure tout risque de fuite de gaz ou d'eau.
- Les fuites d'eau froide / chaude vous font encourir un risque de brûlures et d'endommagement de biens matériels. Seuls des tuyaux en plastique pouvant résister à des températures de 95 °C lorsque la pression est de 10 bars sont autorisés pour le raccord eau chaude et / ou eau froide de l'appareil.
- Fonctionnement initial : des émissions importantes de monoxyde de carbone dues à une combustion insatisfaisante mettent en danger la vie des personnes. Ne procédez à l'adaptation de l'appareil à un type de gaz différent qu'en utilisant des pièces d'origine Saunier Duval.
- Des émissions de gaz dues à un dysfonctionnement occasionné par des injecteurs de brûleur inadéquats mettent en danger la vie des personnes. Ne procédez à l'adaptation de l'appareil à un type de gaz différent qu'en utilisant des pièces d'origine Saunier Duval.

- La mise en fonctionnement de l'appareil est interdite si les pressions d'alimentation ne se situent pas dans les plages autorisées.
- Informez le fournisseur de gaz s'il vous est impossible de remédier à ce problème.
- Inspection et maintenance : un dysfonctionnement crée un risque d'asphyxie ou d'explosion ! Ne désactivez les dispositifs de sécurité sous aucun prétexte et ne procédez en aucun cas à des manipulations qui pourraient affecter leur bon fonctionnement.
- Empoisonnement au monoxyde de carbone : ne désactivez sous aucun prétexte le dispositif de surveillance des produits de combustion (sécurité de refoulement cheminée). Il est interdit d'obstruer les aérations basses et hautes car elles sont indispensables à l'aération du local. Les obstruer empêcherait la bonne évacuation des gaz brûlés et pourrait entraîner une mise en danger par asphyxie.
- Veillez à ne pas déformer l'échangeur lors de son montage ou démontage. Une usure prématurée de l'appareil serait la conséquence de ces dommages.
- N'utilisez en aucun cas des brosses métalliques ou autres brosses dures pour nettoyer l'échangeur. Une usure prématurée de l'appareil serait la conséquence de ces dommages.
- Lors du contrôle du courant d'ionisation, veillez à la propreté des cordons et bornes de mesure ; veillez aussi impérativement à ne pas les asperger de solution savonneuse (aérosol détecteur de fuites).

3.3 Réglementations

Cet équipement a été fabriqué en conformité avec les normes européennes actuelles. Son installation et son fonctionnement doivent répondre aux réglementations nationales en vigueur.

Il faut respecter toute autre norme, réglementation ou document, dont la conformité soit reconnue comme obligatoire au niveau européen, national, régional ou local.

4 Recyclage

L'installateur qualifié qui réalise l'installation de l'appareil est aussi responsable du recyclage de l'emballage.

Nous vous recommandons de recycler l'emballage du chauffe-eau de manière responsable.

- Classez les déchets par catégorie, d'une part les éléments qui peuvent être recyclés (boîtes, plastique, ...) et d'autre part, ceux qui ne peuvent pas être recyclés.
- Éliminez ces déchets conformément aux réglementations en vigueur.

En suivant cette directive, vous agirez en faveur de la protection de l'environnement et contribuerez à la préservation des ressources naturelles et à la protection de la santé humaine.

FR

INSTALLATION

5 Emplacement de l'appareil

5.1 Emplacement

5.1.1 Consignes

Avant de choisir l'emplacement de l'appareil, lisez attentivement les mises en garde relatives à la sécurité ainsi que les consignes de la notice d'utilisation et professionnelle.

- Le chauffe-eau ne doit être installé que dans un lieu suffisamment ventilé.
- Vérifiez que la structure du mur sur lequel doit être installé l'appareil permet de supporter le poids de l'appareil en fonctionnement.
- Vérifiez que l'espace dans lequel doit être posé l'appareil permet une installation correcte et que l'accessibilité est respectée. Vous devez vous assurer que les raccords d'alimentation en eau, gaz et d'évacuation des gaz de combustion sont accessibles pour être vérifiés.
- N'installez pas le chauffe-eau au-dessus d'un autre appareil qui pourrait l'endommager (par ex. au-dessus d'une cuisinière susceptible de générer des vapeurs graisseuses, d'un lave-linge, etc...), ou dans une pièce présentant une atmosphère corrosive ou poussiéreuse.
- Le site d'installation doit être éloigné, tout au long de l'année, de zones susceptibles d'être affectées par le gel. S'il s'avère impossible de répondre à cette exigence, signalez-le à l'utilisateur et conseillez-lui de prendre les mesures appropriées à cet effet.
- Les éléments de fixation livrés ne conviennent pas nécessairement pour le mur d'installation. Veuillez à utiliser les éléments de fixation adéquats.
- Pour l'installation, choisissez un emplacement où les tuyaux (arrivée de gaz, admission d'eau et évacuation d'eau) pourront facilement être posés.
- Connectez le chauffe-eau instantané à gaz au circuit d'évacuation avec tirage naturel (cheminée) à l'aide d'un tuyau du diamètre spécifié (voir section 15, Données techniques).

Il n'est pas nécessaire de maintenir un espace libre entre l'appareil et des matériels ou composants combustibles car, à la puissance de chauffage nominale de l'appareil, la température à la surface du carénage est inférieure à la température maximale admise de 85°C.

- Expliquez ces exigences à l'utilisateur.

5.1.2 Assemblage

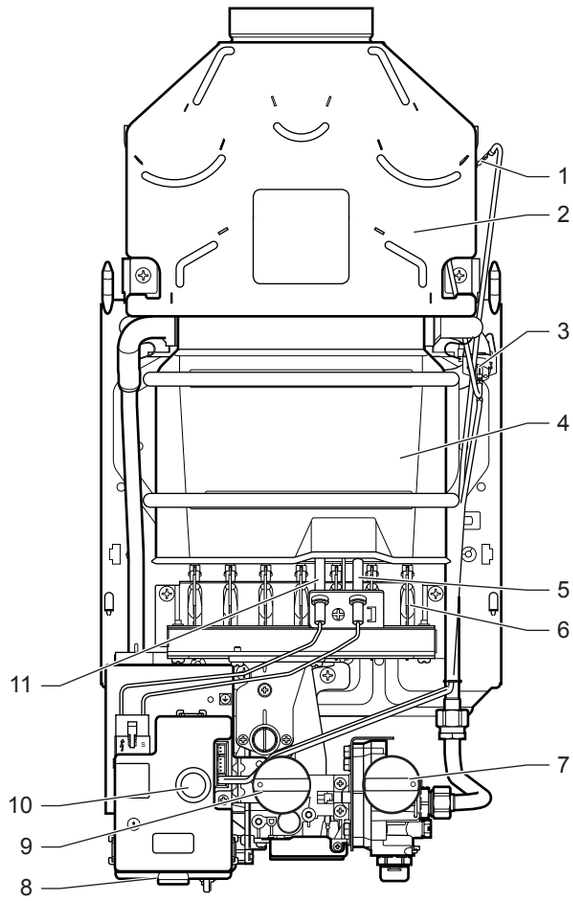

Légende
1 Sécurité de refoulement cheminée
2 Coupe tirage
3 Sécurité de surchauffe
4 Échangeur
5 Électrodes de contrôle
6 Brûleur
7 Sélecteur de température
8 Boîtier pile
9 Sélecteur de puissance
10 Bouton MARCHE / ARRET
11 Électrodes d'allumage

Risque d'empoisonnement par monoxyde de carbone ! En présence de conditions défavorables dans la cheminée pendant une période prolongée, les produits de combustion peuvent refluer dans la pièce où l'appareil est monté. Ne mettez jamais la sécurité de refoulement cheminée hors service.

Si par exemple le conduit d'évacuation des produits de combustion est complètement bouché ou partiellement obstrué ou bien si les conditions de pression atmosphérique au niveau du bâtiment restreignent l'évacuation des produits de combustion, la sécurité de refoulement cheminée enregistre une augmentation de la température et coupe l'arrivée de gaz.

FR

5.2 Branchements

Raccordements à l'appareil :

- Eau 3/8”
- Raccord d'entrée de gaz : 1/2"

• Après avoir déterminé la pièce d'installation de l'appareil, reliez les conduites de gaz et d'eau aux points de raccordement de l'appareil.

6 Installation de l’appareil

6.1 Liste du matériel livré

L'appareil est livré dans un seul emballage avec un sachet contenant les documents et un autre contenant les accessoires.

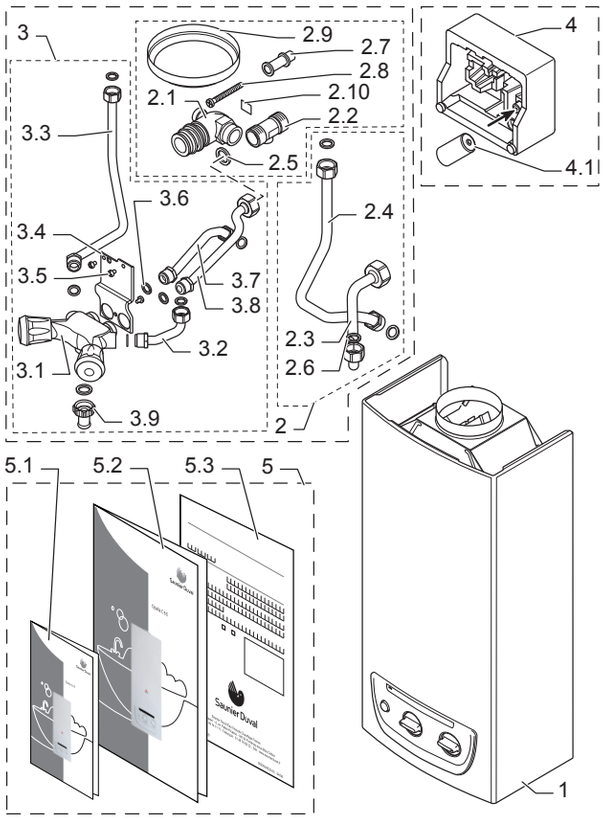

1	Chauffe-eau à gaz	(x1)
2	Sachet d'accessoires (version puisage à distance)	(x1)
2.1	Raccord d'entrée de gaz	(x1)
2.2	Robinet d'arrivée d'eau	(x1)
2.3	Conduite d'arrivée d'eau	(x1)
2.4	Conduite d'évacuation d'eau	(x1)
2.5	Rondelle 1/2”	(x1)
2.6	Rondelle 3/8”	(x3)
2.7	Crochet de suspension	(x1)
2.8	Vis de suspension	(x1)
2.9	Colerette d'adaptation	(x1)
2.10	Graisse pour le raccord d'entrée de gaz	(x1)
3	Sachet d'accessoires (version puisage direct)	
2.1, 2.2, 2.5, 2.7, 2.8, 2.9, 2.10		(x1)
3.1	Robinet mélangeur	(x1)
3.2	Conduite de raccordement du robinet d'eau	(x1)
3.3	Conduite d'évacuation d'eau	(x1)
3.4	Support du robinet mélangeur	(x1)
3.5	Vis	(x2)
3.6	Rondelle 3/8”	(x7)
3.7	Raccord d'évacuation d'eau pour le puisage à distance	(x1)
3.8	Conduite d'arrivée d'eau	(x1)
3.9	Raccord pour le puisage direct	(x1)
4	Emballage en polystyrène expansé (inférieur)	(x1)
4.1	Pile	(x1)
5	Sachet de documentation	(x1)
5.1	Notice d'utilisation	(x1)
5.2	Notice d'installation	(x1)
5.3	Certificat de garantie	(x1)

• Vérifiez le contenu du colis.

6.2 Montage

• Consultez le schéma indiquant l'emplacement des trous dans le mur.

• Déterminez où installer l'appareil. Se reporter à la section 5 "Emplacement de l'appareil".

• Créez les trous pour les vis d'appui en fonction des dimensions du schéma de la section 6.3 "Dimensions".

• Placez le chauffe-eau sur les flasques d'appui.

• Utilisez pour accrocher l'appareil - et en fonction des conditions d'accrochage - les évidements et forages de sa paroi arrière.

• En installant les branchements, tenez compte du positionnement correct des joints pour éviter toute fuite de gaz ou d'eau.

• Utilisez en fonction de l'emplacement un ancrage mural, des crochets ou des goujons filetés pour fixer l'appareil.

• Vissez la paroi arrière de l'appareil au mur avec du matériel de fixation adéquat.

• Démontez impérativement le carénage de l'appareil avant de procéder au montage du chauffe-eau ; remontez le carénage une fois l'installation terminée.

6.2.1 Préparation pour l'installation murale

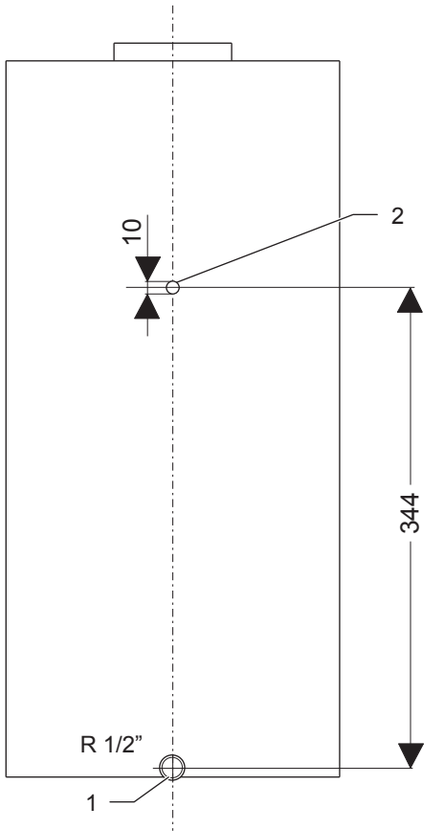

- Fixez le crochet de suspension (2.7) et la vis de suspension (2.8) dans le mur (2) en tenant compte de la distance au raccord du robinet d'eau froide dans le mur (1).
- Accrochez le chauffe-eau à gaz dans le crochet de suspension.

6.2.2 Retrait du carénage

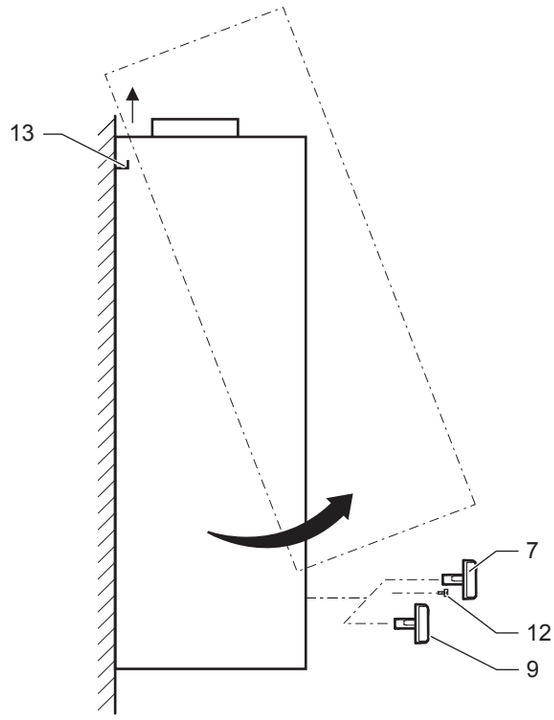

- Retirez le bouton du sélecteur de température (7) de son axe et le bouton du sélecteur de puissance (9).
- Retirez la vis (12) sous l'axe du sélecteur de puissance.
- Tirez le carénage vers vous et soulevez-le du crochet de suspension (13).

6.2.3 Pose du carénage

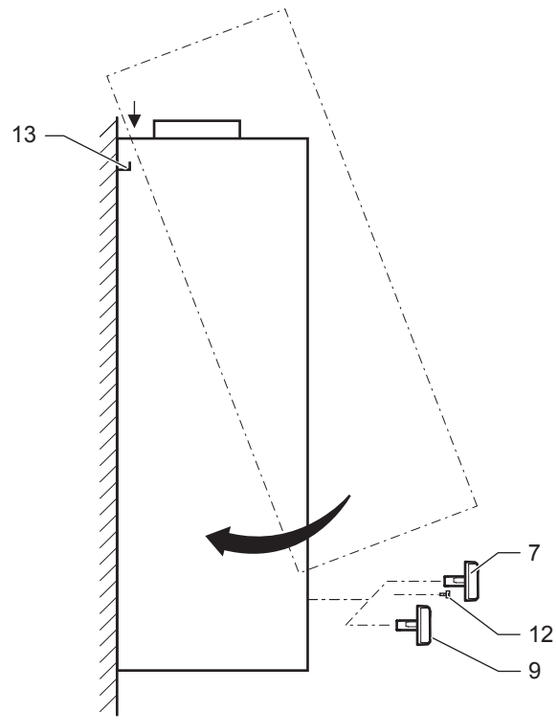

- Abaissez le carénage sur le crochet de fixation (13) et poussez-le contre le mur arrière. Veillez à ce que les deux languettes soient bien emboîtées dans les évidements.

FR

- Serrez les vis (12).
- Remboîtez le bouton du sélecteur de puissance (9) et le bouton du sélecteur de température (7).

6.3 Dimensions

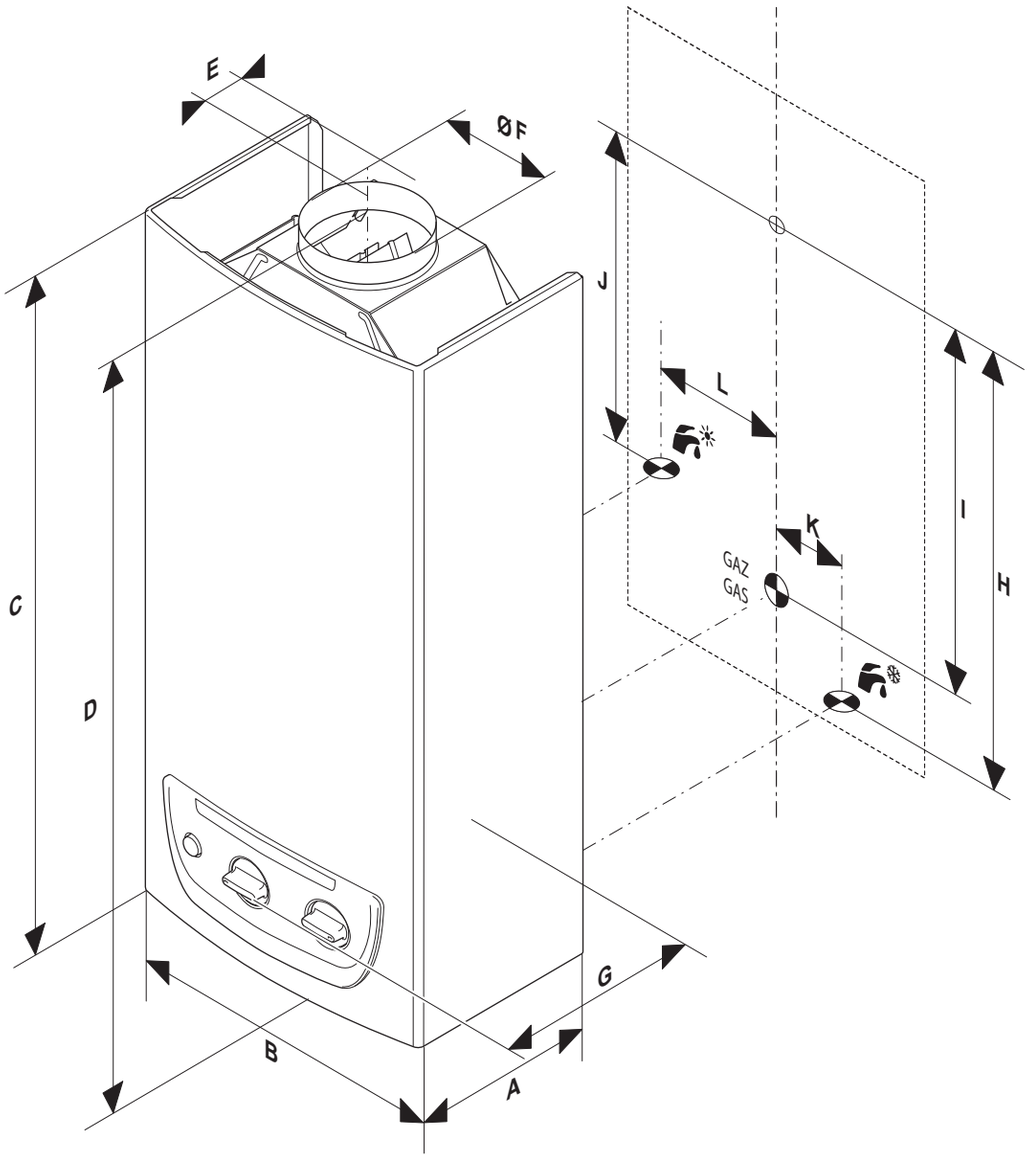

Valeur	mm
A	194
B	267
C	573
D	587
E	96
F	93
G	208
H	370
I	307
J	262,5
K	61,5
L	108,6

FR

7 Branchements et Installation

7.1 Raccordement à l'arrivée de gaz et d'eau

Avant d'effectuer toute intervention, nettoyer avec précaution toutes les conduites à l'aide d'un produit adapté pour enlever les impuretés telles que : les résidus de soudage, les copeaux, différents types d'huile et de graisse qui peuvent être présents. Ces impuretés peuvent pénétrer dans le chauffe-eau et compromettre son fonctionnement.

- N'utilisez pas de solvants car ceux-ci pourraient endommager le circuit.
- Raccordez les conduites d'eau et le raccord d'entrée de gaz.
- Positionnez les joints et serrez les raccords d'eau et de gaz.
- N'utilisez que les joints fournis avec le chauffe-eau.
- Vérifiez qu'il n'y a pas de fuites. Si nécessaire, effectuez les réparations qui s'imposent.

Risque d'empoisonnement, d'explosion. Risque de brûlures ! Veillez à poser correctement les joints lors de la mise en place des raccordements afin d'exclure tout risque de fuite de gaz ou d'eau.

- Raccordement à l'arrivée de gaz : effectuez la jonction - sans tension et de manière étanche au gaz - entre le raccord mural et le raccord appareil à l'aide d'un robinet d'arrêt de gaz.

L'apparition imprévue d'eau froide / chaude (jaillissement) vous fait encourir un risque de brûlures et / ou d'endommagement de biens matériels. Seuls des tuyaux en plastique pouvant résister à des températures de 95 °C lorsque la pression est de 10 bars sont autorisés pour le raccord eau chaude et / ou eau froide de l'appareil. Utilisez exclusivement des tuyaux pouvant résister à des températures de 95 °C lorsque la pression est de 10 bars.

- Raccordement à l'arrivée d'eau : effectuez sans tension les raccordements à l'eau chaude et à l'eau froide.

7.1.1 Assemblage des raccords d'eau et de gaz

Raccordements avec robinetterie mélangeuse

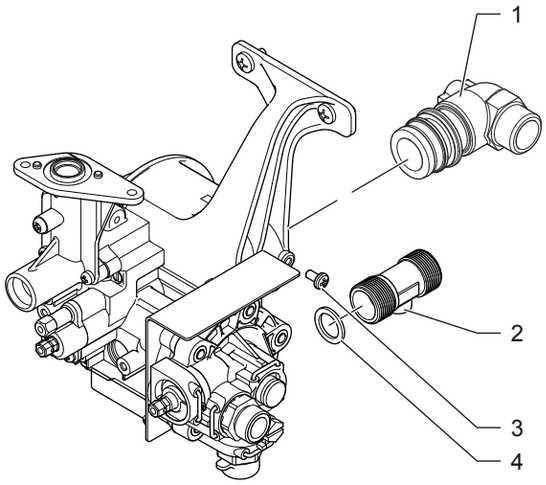

Légende
1 Raccord gaz
2 Robinet d'eau froide
3 Vis de sûreté
4 Joint 1/2”

- Raccordez le raccord de gaz (1) à l'installation de gaz (voir section 6.3).
- Raccordez le robinet d'eau froide (2) au mur.
- Dévissez complètement la vis de sûreté (3) et accrochez l'appareil dans le crochet de suspension dans le mur (voir section 6.2.1).
- Branchez l'appareil sur le raccord de gaz (1). Utilisez la graisse fournie dans le kit de raccordement pour lubrifier le joint torique du raccord gaz.
- Puis vissez complètement la vis de sûreté (3) pour fixer le raccord de gaz.

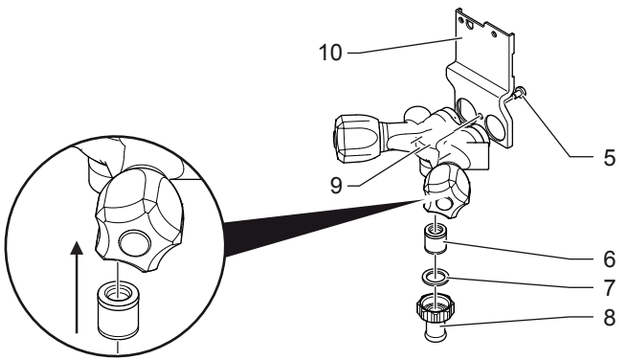

Légende
5 Vis M4
6 Clapet anti-retour (famille E, type B, DN 10, EN 1717)
7 Joint 1/2”
8 Raccordement d'évacuation d'eau
9 Robinet mélangeur pour le puisage direct
10 Support du robinet mélangeur

- Fixez le robinet mélangeur pour le puisage direct (9) sur le support (10) avec la vis (5).

FR

- Insérez le clapet anti-retour (6) dans le robinet mélangeur de puisage direct (9). Veillez à ce que le joint torique soit bien placé du côté intérieur du carénage (voir la flèche).
- Branchez le raccordement d'évacuation d'eau (8) avec le joint 1/2” (7).

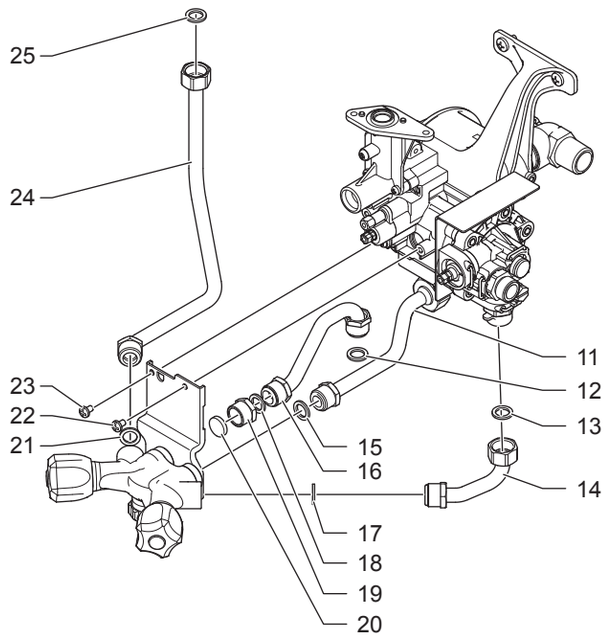

Légende
11 Raccordement eau froide
12 Joint 3/8”
13 Joint 3/8”
14 Robinet mélangeur du raccordement eau froide au robinet d’eau
15 Joint 3/8”
16 Raccordement d'évacuation d'eau pour le puisage à distance
17 Joint 3/8”
18 Joint 3/8”
19 Raccord 3/8” pour le puisage direct
20 Joint pour l'évacuation d'eau pour puisage à distance
21 Joint 3/8”
22 Vis
23 Vis
24 Raccordement d'eau chaude au robinet mélangeur
25 Joint 3/8”

- Fixez l’ensemble précédent au corps du robinet de gaz avec les vis (22) et (23).
- Branchez le raccord d'eau froide (11) d'abord sur le robinet mélangeur (9), puis sur le robinet d’eau froide (2) à l’aide des joints 1/2” (4) et 3/8” (15).
- Branchez le raccord d'évacuation d'eau pour le puisage à distance (16) sur le robinet mélangeur (9) avec le joint 3/8” (18).
- S'il n'y a pas de raccord pour le puisage à distance dans l'installation, branchez le raccord 3/8” pour le puisage à distance (19) avec le joint pour l'évacuation d'eau (20) pour fermer cette évacuation du robinet mélangeur.
- Branchez le robinet mélangeur du raccordement d'eau froide (14) sur le robinet mélangeur (9) puis sur le robinet d’eau à l’aide des joints 3/8” (13) et (17).
- Branchez le raccord d'eau chaude (24) sur le robinet mélangeur puis sur l’évacuation de l’appareil avec les joints 3/8” (21) et (25).

Raccords avec le puisage à distance

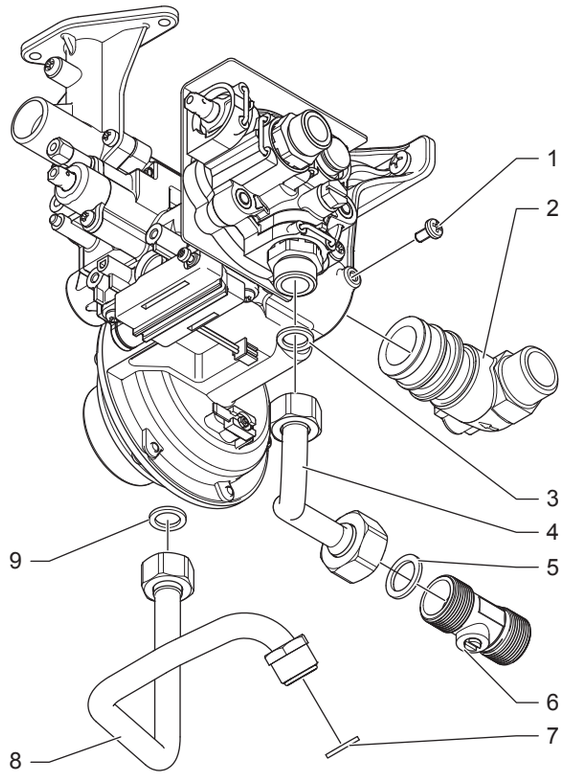

Légende
1 Vis de sûreté
2 Raccord gaz
3 Joint 3/8”
4 Raccord d'eau froide
5 Joint 1/2”
6 Robinet d’eau froide
7 Joint 3/8”
8 Raccord d'eau chaude
9 Joint 3/8”

- Raccordez le robinet d'eau froide (6) au mur.
- Branchez l'appareil sur le raccord de gaz (2).
- Accrochez l'appareil au crochet sur le mur.
- Dévissez la vis de sûreté (1) et branchez le raccord de gaz (2) sur le robinet de gaz. Utilisez la graisse fournie dans le kit de raccordement pour lubrifier le joint torique du raccord gaz. Vissez la vis de sûreté (1) pour fixer le raccord gaz à l’appareil.
- Branchez le raccord d'eau froide (4) sur le robinet d’eau froide (6) puis sur le robinet d’eau à l’aide des joints 3/8” (3) et 1/2” (5).
- Branchez le raccord d’eau chaude (8) sur le raccord d’évacuation d’eau chaude de l’appareil à l’aide du joint 3/8” (7).

FR

7.2 Raccordement au circuit d'evacuation des gaz de combustion

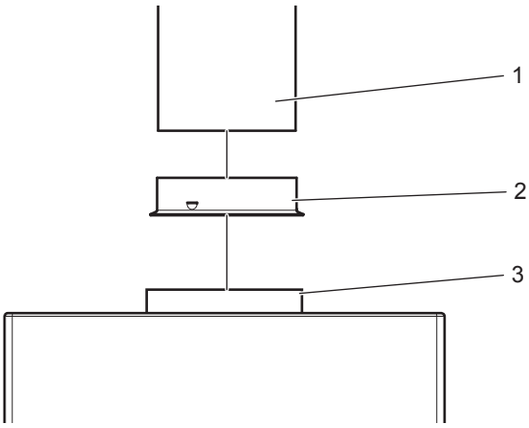

Légende
1 Conduit évacuation produits combustion
2 Adaptateur de cheminée (90 mm / 83 mm)
3 Orifice coupe tirage

7.2.1 Contrôle de la sécurité de refoulement cheminée

Vérifiez avant le montage du conduit d'évacuation des produits de combustion que la sécurité de refoulement cheminée fonctionne correctement. procédez de la manière suivante :

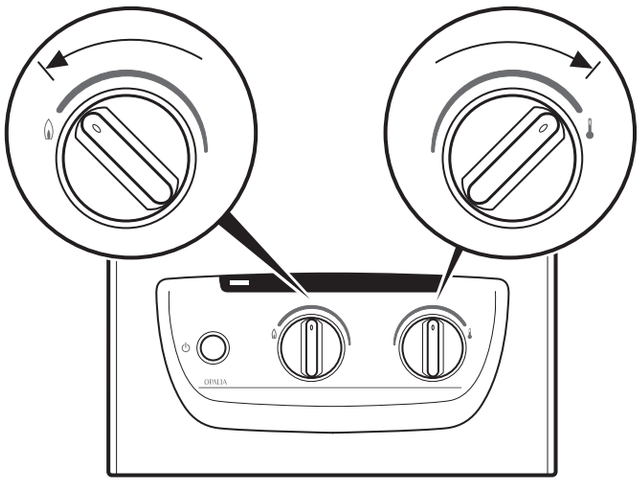

- Tournez le sélecteur de température dans le sens des aiguilles d'une montre jusqu'à la température maximale.
- Tournez le sélecteur de puissance dans le sens inverse des aiguilles d'une montre jusqu'au rendement maximal.
- Ouvrez un robinet d'eau chaude.
- Si l'appareil est en état stable, bloquez le conduit d'évacuation.

La sécurité de refoulement cheminée procède automatiquement et en moins de deux minutes aux deux opérations suivantes : la coupure de l'arrivée de gaz et le verrouillage de l'appareil.

Vous pouvez remettre l'appareil en service après que la sécurité de refoulement ait refroidi (un minimum de 10 minutes est nécessaire). Si la sécurité de refoulement cheminée ne procède pas au verrouillage dans le laps de temps indiqué :

- Informez le Service Après-Vente.
- Mettez l'appareil hors fonctionnement.

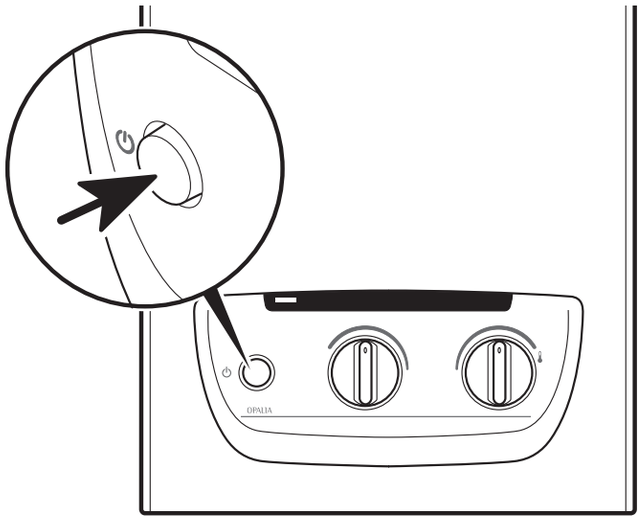

Le déverrouillage consiste à :

- Fermer et rouvrir le robinet d'eau sans actionner le bouton Marche / Arrêt

ou bien à

- Laisser ouvert le robinet d'eau et à appuyer deux fois sur le bouton Marche / Arrêt pour arrêter et remettre en marche l'appareil.

7.2.2 Montage du conduit d'évacuation

- Montez le conduit d'évacuation (1) dans l'adaptateur de cheminée (2) sur le coupe-tirage.

FR

7.3 Schéma de câblage

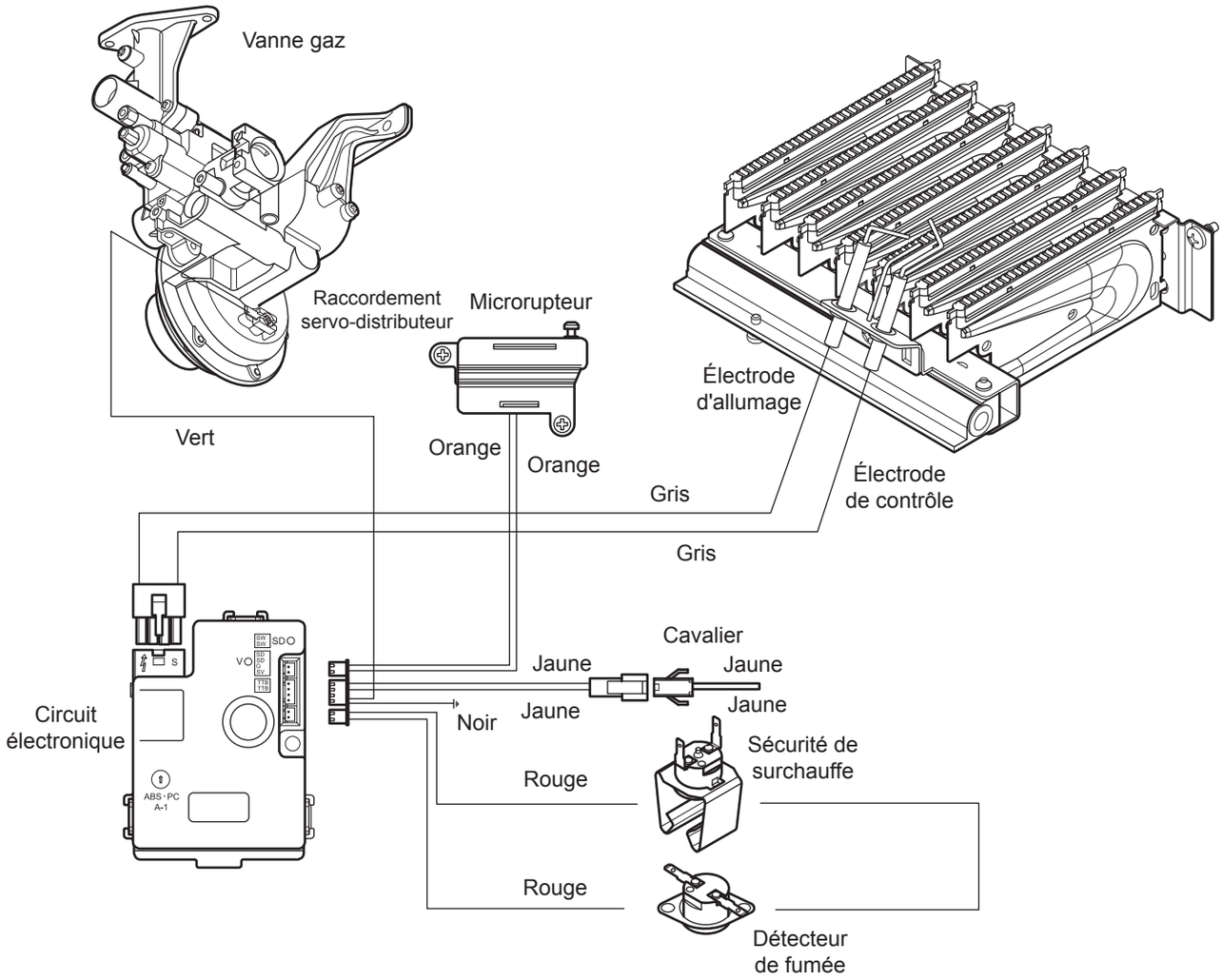

FR

8 Mise en service

La première mise en fonctionnement comme la première utilisation de l'appareil ainsi que l'initiation de l'utilisateur ressortent du domaine exclusif d'un professionnel.

Procédez impérativement lors de la première mise en fonctionnement au contrôle des réglages gaz et à l'insertion de la pile.

Pour toute intervention ultérieure, reportez-vous à la section 7 de la notice d'utilisation.

8.1 Contrôle du réglage du gaz

- Utilisez à des fins de comparaison les tableaux de la section 8.5, Tableaux de réglage gaz.

8.1.1 Comparaison entre le réglage de gaz et l'arrivée de gaz

- Comparez les indications de la plaque signalétique relatives au modèle de l'appareil (catégorie et réglage gaz) avec la catégorie de gaz local. Le fournisseur de gaz vous fournira des informations complémentaires.

Si les données ne concordent pas :

- Adaptez l'appareil à la catégorie de gaz disponible, se reporter à la section 11.

8.1.2 Contrôle de la pression d'alimentation en gaz

Vous pouvez mesurer la pression d'alimentation en gaz avec un manomètre (résolution minimale : 0,1 mbars). Procédez de la manière suivante :

- Fermez le robinet d'arrêt de gaz de l'installation à gaz.

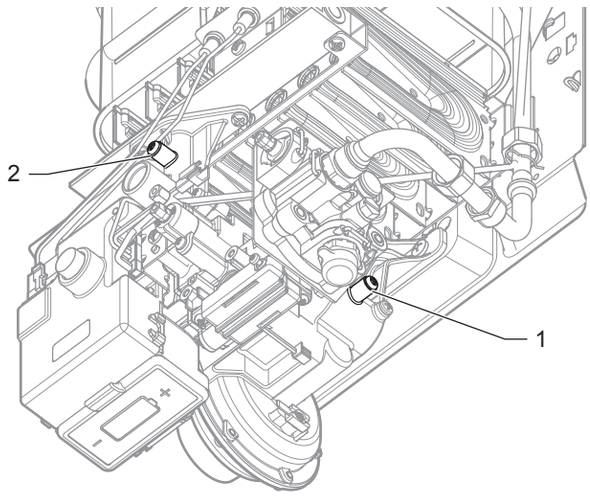

- Enlevez la vis d'étanchéité du point de prise de la pression de raccordement (1).
- Raccordez un manomètre à tube en U.
- Ouvrez le robinet d'arrêt de gaz.
- Mettez l'appareil en marche conformément à la notice d'utilisation et puisez de l'eau chaude.
- Mesurez la pression d'alimentation (pression d'écoulement du gaz).

Famille de gaz	Plage admissible de pression d'alimentation gaz MPa (mbar)
gaz naturel 2E+ G 20 G 25	 0,0017 - 0,0025 (17 – 25) 0,0020 - 0,0030 (20 – 30)
Gaz liquide 3+ G 30 G 31	 0,0020 - 0,0035 (20 – 35) 0,0025 - 0,0045 (25 – 45)

Dysfonctionnement dû à une pression d'alimentation du gaz en dehors de la plage admise. La mise en fonctionnement de l'appareil est interdite si les pressions d'alimentation ne se situent pas dans les plages autorisées. Informez le fournisseur de gaz s'il vous est impossible de remédier à ce problème.

- Mettez l'appareil hors fonctionnement.
- Fermez le robinet d'arrêt de gaz.
- Démontez le manomètre à tube en U.
- Revissez la vis d'étanchéité du point de prise de la pression gaz.
- Ouvrez le robinet d'arrêt de gaz.
- Contrôlez l'étanchéité du point de prise.

8.2 Contrôle du débit calorifique

Vous disposez de deux méthodes de contrôle du débit calorifique :

- Lecture sur le compteur de la valeur de débit de gaz (méthode volumétrique)
- Contrôle de la pression du brûleur (méthode de la pression brûleur)

8.3 Méthode volumétrique

Lors de la vérification, assurez-vous que le type de gaz fourni correspond effectivement à celui défini pour l'appareil. Pour plus d'informations, adressez-vous à la société de distribution de gaz. Assurez-vous qu'aucun autre dispositif fonctionnant au gaz n'est en état de marche lors de la vérification.

Assurez-vous qu'aucun autre appareil n'est en service pendant le contrôle.

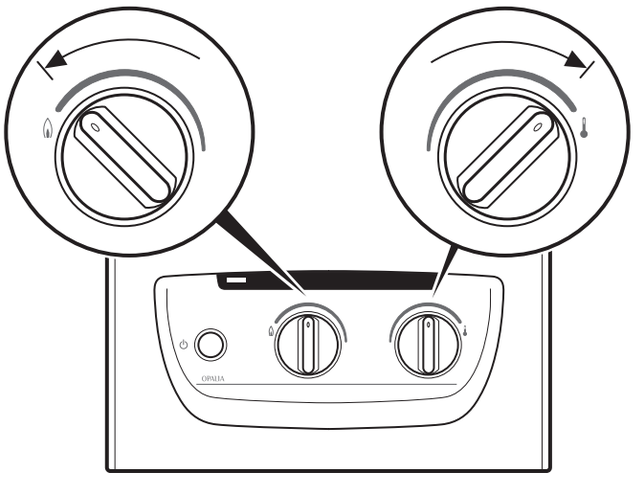

- Mettez l'appareil en marche conformément à la notice d'utilisation et tournez le sélecteur de température dans le sens des aiguilles d'une montre à la température maximale.
- Tournez le sélecteur de puissance dans le sens inverse des aiguilles d'une montre jusqu'au rendement maximal.
- Trouvez le débit de gaz requis dans le tableau de débit de gaz à débit calorifique nominal (tableau valeur... l / min), section 8.5.
- Relevez le compteur de gaz.
- Ouvrez complètement un robinet d'eau chaude de manière à obtenir le débit nominal défini à la section 15, Données techniques.
- Lisez sur le compteur la valeur de débit de gaz après 5 minutes d'activité continue ; comparez la valeur avec le tableau.

Des écarts de ±5 % sont autorisés.

Si les écarts dépassent les limites indiquées :

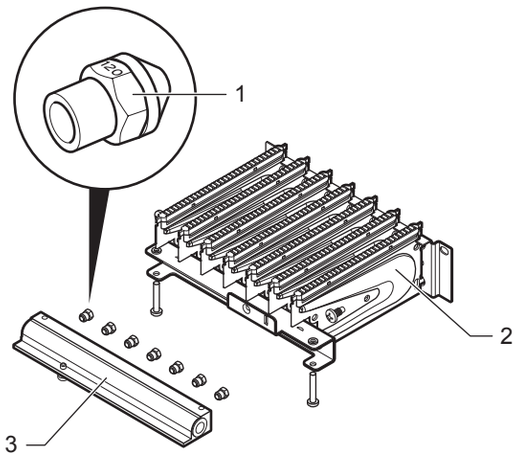

Légende
1 Injecteur brûleur
2 Brûleur
3 Rampe

- Vérifiez que les injecteurs sont appropriés. Comparez à cet effet les données inscrites sur les injecteurs avec les indications du tableau de la section 15, Données techniques. Vous devrez peut-être retirer le brûleur.
- Si les injecteurs ne sont pas à l'origine de l'écart, contactez le Service Après-Vente.
- Mettez l'appareil hors fonctionnement.

8.4 Méthode de pression du brûleur

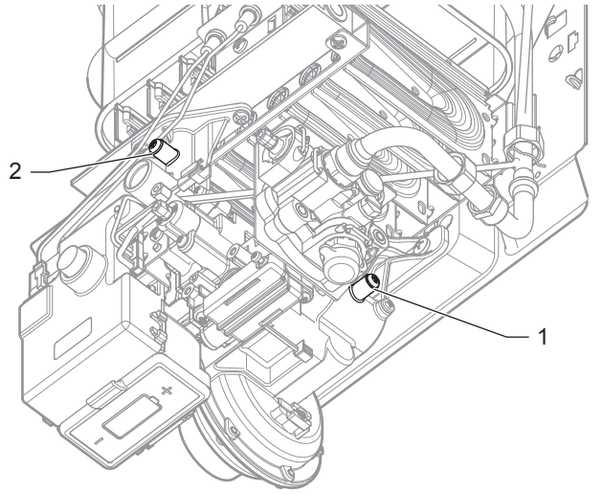

- Enlevez la vis d'étanchéité du point de prise de la pression du brûleur (2).
- Raccordez un manomètre à tube en U (résolution minimale : 0,1 mbar).

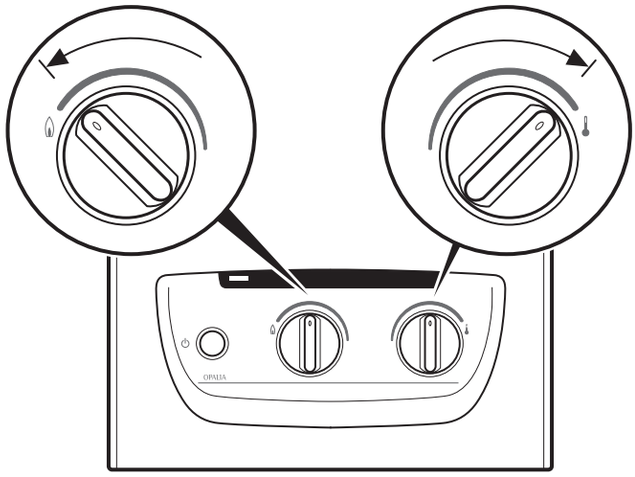

- Mettez l'appareil en marche conformément à la notice d'utilisation et tournez le sélecteur de température à la température maximale dans le sens des aiguilles d'une montre, puis l'interrupteur dans le sens inverse des aiguilles d'une montre pour obtenir des performances maximales.
- Puisez de l'eau chaude en ouvrant complètement le robinet. Il faut que la quantité d'eau nominale s'écoule ; voir section 15, Données techniques.
- Trouvez la pression requise du brûleur en millibars dans le tableau de pression du brûleur à débit calorifique nominal, section 8.5.
- Comparez la pression que vous venez de mesurer avec les valeurs du tableau.

Des écarts de ±10 % sont autorisés.

- Mettez l'appareil hors fonctionnement.
- Démontez le manomètre à tube en U.
- Revissez la vis d'étanchéité du point de prise de la pression brûleur.

FR

- Contrôlez l'étanchéité de la vis d'étanchéité.

Si les écarts dépassent les limites indiquées :

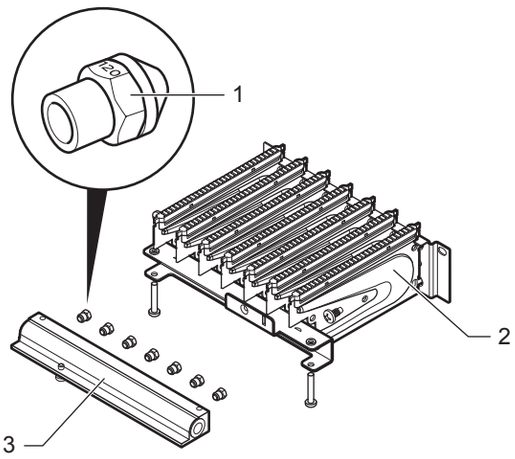

Légende
1 Injecteur brûleur
2 Brûleur
3 Rampe

- Vérifiez que les injecteurs montés sont adaptés. Reportez-vous au tableau des valeurs de gaz en prenant comme référence le type de gaz défini à la section 15. Comparez à cet effet les données inscrites sur les injecteurs avec les indications du tableau de la section 15, Données techniques. Vous devrez peut-être retirer le brûleur.
- Si les injecteurs ne sont pas à l'origine de l'écart, contactez le Service Après-Vente. Ne remettez sous aucun prétexte l'appareil en service.
- Mettez l'appareil hors fonctionnement.

8.5 Tableaux de réglage gaz

Modèle d'appareil pour	Gaz naturels	Gaz liquides
Inscription sur la plaque signalétique	2E+ G 20 / G 25 – 20 / 25 mbars	3+ G 30 / G 31 - 28 - 30 / 37 mbars
réglage usine	G 20 / G 25	G 30
identification injecteurs brûleur	104	066

Famille de gaz	Débit de gaz avec débit calorifique nominal (l / min)
Gaz naturel 2E+ G 20 G 25	 20,8 22,8
Gaz liquide 3+ G 30 G 31	 6,1 8

Famille de gaz	Pression brûleur avec débit calorifique nominal en MPa (mbar)
Gaz naturel 2E+ G 20 G 25	 0,0017 (17,3) 0,0020 (20,2)
Gaz liquide 3+ G 30 G 31	 0,0028 (27,7) 0,0035 (35,3)

8.6 Contrôle du fonctionnement de l'appareil

- Vérifiez que les fonctions de l'appareil pendant le fonctionnement sont telles que décrites dans la notice d'utilisation.
- Vérifiez que l'appareil est étanche à l'eau et au gaz.
- Vérifiez que le conduit d'évacuation des produits de combustion au niveau du coupe tirage est sans défaut ; utilisez par ex. une plaque de rosée.
- Vérifiez que la sécurité de refoulement cheminée fonctionne correctement.
- Si l'appareil ne démarre pas, vérifiez que la tige de la sécurité de surchauffe est enfoncée. Si ce n'est pas le cas, pressez-la.
- Prenez note du type de l'appareil et la catégorie gaz en vous aidant des spécifications définies à la section 15, Données techniques.
- Remontez le carénage de l'appareil.

8.7 Nouveau contrôle et redémarrage

- Une fois que l'appareil est installé, vérifiez le bon fonctionnement de l'appareil.
- Mettez l'appareil en marche pour vous assurer que certains réglages fonctionnent correctement et vérifiez que l'appareil fonctionne en toute sécurité.

9 Informations utilisateur

Au terme de l'installation :

- Expliquez à l'utilisateur le fonctionnement de l'appareil, des dispositifs de sécurité et, si nécessaire, faire une démonstration et répondre aux questions ;
- Donnez à l'utilisateur tous les documents relatifs à l'appareil. Avertissez-le de conserver la notice d'utilisation à proximité du chauffe-eau instantané à gaz ;
- Remplissez les documents, le cas échéant ;
- Informez l'utilisateur sur les précautions à prendre pour ne pas endommager le système, l'appareil et le local;
- Expliquez à l'utilisateur les mesures prises concernant l'alimentation en air de combustion, en insistant sur le fait qu'il ne faut modifier ces conditions ;
- Expliquez à l'utilisateur la nécessité d'une inspection et d'une maintenance régulières de l'équipement. Recommandez-lui de souscrire un contrat d'inspection / de maintenance avec le Service Après-Vente agréé Saunier Duval ;
- Signalez à l'utilisateur que vous avez noté le type d'appareil et le type de gaz utilisé dans le tableau, avec une référence au type de gaz défini à la section 15, Données techniques.
- Insistez notamment sur le fait que les conditions dans la zone d'installation ne doivent être modifiées qu'après avoir pris conseil auprès de la société d'installation agréée.

MAINTENANCE

10 Dépannage

10.1 Diagnostic de pannes

Avant de procéder à un diagnostic spécifique, procédez aux vérifications suivantes :

- Vérifiez que la pile du chauffe-eau n'est pas usée
- Vérifiez l'arrivée de gaz vers l'appareil.
- Vérifiez que les clés de mise à l'arrêt sont ouvertes.

10.2 Codes défauts

Les pannes décrites dans ce chapitre doivent être traitées par un professionnel qualifié et, si nécessaire, par le Service Après-Vente.

- Employez exclusivement pour les réparations des pièces de rechange d'origine.
- Vérifiez qu'elles ont été correctement montées et qu'elles sont dans la même position que les pièces initiales.

Risque d'empoisonnement par monoxyde de carbone ! Des courants d'air durables dans la cheminée pourraient occasionner un retour incontrôlé des produits de combustion dans la pièce où l'appareil est installé si les phénomènes suivants se produisent : la sécurité de refoulement cheminée est défectueuse ; le conduit d'évacuation des produits de combustion ou la cheminée est partiellement / complètement bouché(e). Assurez-vous que la sécurité de refoulement cheminée fonctionne correctement.

Empoisonnement au monoxyde de carbone. Il sera peut-être nécessaire de désactiver temporairement le système de mise en sécurité pour effectuer les réparations. Assurez-vous que les dispositifs de sécurité sont activés et branchés dans la bonne position.

- À la fin de chaque réparation, vérifiez que les systèmes de sécurité d'évacuation des fumées et de surchauffe fonctionnent.

Panne	Cause	Solution
Ne fonctionne pas. Aucune LED ne s'allume.	Pile déchargée	Remplacez la pile. Assurez-vous du bon fonctionnement de l'arrivée gaz. Assurez-vous que le robinet arrêt eau froide est ouvert. Contactez le Service Après-Vente s'il est impossible d'éliminer la panne.
	Arrivée gaz coupée. Air dans le conduit d'arrivée de gaz.	Assurez-vous du bon fonctionnement de l'arrivée gaz. Gaz liquide : remplacez si besoin la bouteille vide par une bouteille pleine. Assurez-vous que le robinet d'arrêt du raccord de gaz est ouvert. Ouvrez et fermez plusieurs fois le robinet d'eau pour évacuer l'air dans le conduit d'arrivée de gaz. Contrôlez le câblage et la connexion. Remplacez les électrodes. Contactez le Service Après-Vente s'il est impossible d'éliminer la panne.
	Arrivée gaz coupée. Air dans le conduit d'arrivée de gaz. Courant d'ionisation trop faible. Détecteur de flamme défectueux.	Assurez-vous du bon fonctionnement de l'arrivée gaz. Gaz liquide : remplacez si besoin la bouteille vide par une bouteille pleine. Ouvrez et fermez plusieurs fois le robinet d'eau pour évacuer l'air dans le conduit d'arrivée de gaz. Contrôlez le courant d'ionisation. Contrôlez les câblages. Remplacez éventuellement l'électrode d'ionisation. Contactez le Service Après-Vente s'il est impossible d'éliminer la panne.
Appareil se met hors fonctionnement.	Pile faiblement chargée. Installation éventuellement incorrecte du conduit d'évacuation des produits de combustion (conduit trop court). Conduit d'évacuation des produits de combustion partiellement bouché. Sécurité de surchauffe ou sécurité de refoulement cheminée défectueuse. Rupture ou court-circuit du câble de la sécurité de surchauffe et de la sécurité de refoulement cheminée.	Remplacez la pile. Vérifiez que l'installation du conduit d'évacuation des produits de combustion respecte les dimensions minimales de conduit. Assurez-vous du bon fonctionnement du conduit d'évacuation des produits de combustion. Remplacez la sécurité de surchauffe et / ou la sécurité de refoulement cheminée, câble inclus. Contactez le Service Après-Vente s'il est impossible d'éliminer la panne.
	Sécurité de surchauffe ou sécurité de refoulement défectueuse	

FR

11 Changement de gaz

Dans le cas d'un changement de gaz, il faut adapter l'appareil. Pour cela, il est nécessaire de modifier ou de remplacer certaines pièces de l'appareil, puis d'effectuer les réglages.

Ces modifications, ainsi que les nouveaux réglages qu'elles supposent, ne peuvent être confiés qu'à un professionnel qualifié selon la réglementation nationale en vigueur.

Des émissions importantes de monoxyde de carbone dues à une combustion insatisfaisante mettent en danger la vie des personnes. Ne procédez à l'adaptation de l'appareil à un type de gaz différent qu'en utilisant des pièces de rechange d'origine Saunier Duval.

Des émissions de gaz dues à un dysfonctionnement occasionné par des injecteurs de brûleur inadéquats mettent en danger la vie des personnes. Ne procédez à l'adaptation de l'appareil à un type de gaz différent qu'en utilisant des pièces de rechange d'origine Saunier Duval.

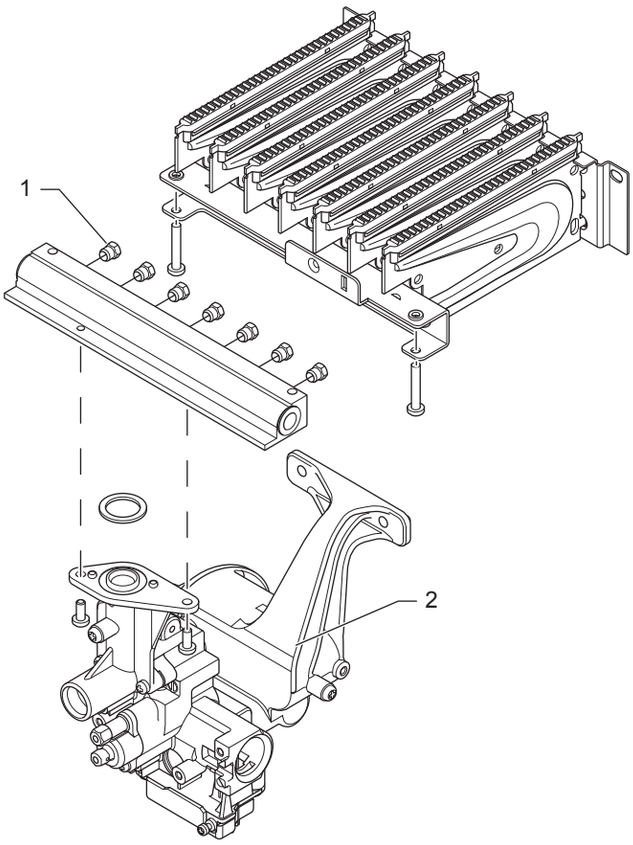

11.1 Redémarrage - Nouveau contrôle de la mise en service

Assurez-vous, après l'inspection / l'entretien, du fonctionnement réglementaire de l'appareil de la manière suivante :

- Mettez l'appareil en marche.
- Colmatez les fuites de gaz ou d'eau que vous auriez éventuellement constatées au niveau de l'appareil.
- Contrôlez l'allumage et la régularité de la flamme du brûleur principal.
- Assurez-vous du réglage adéquat comme du bon fonctionnement de tous les dispositifs de commande et de contrôle.
- Vérifiez que le circuit d'évacuation fonctionne correctement (plaque de rosée).

Dommages sur les électrodes de contrôle et d'allumage. Lors du contrôle du courant d'ionisation, veillez à la propreté des cordons et bornes de mesure ; veillez aussi impérativement à ne pas les asperger de solution savonneuse (aérosol détecteur de fuites).

12 Maintenance

La réglementation actuelle stipule que la maintenance des appareils à gaz est obligatoire, au minimum sous la forme d'une révision et d'un nettoyage annuels, en suivant les directives du constructeur.

12.1 Préparation de la maintenance

Avant la révision de l'appareil, vous devez retirer le carénage, cf. section 6.2.1.

Avant de réaliser les interventions de maintenance décrites ci-dessous, il s'avère nécessaire dans certains cas de purger l'appareil. Se reporter à la section 10, Protection contre le gel, dans la notice d'utilisation.

Le filtre dans le robinet peut être obstrué. Vous avez la possibilité de le démonter pour le nettoyer. En cas d'entartrage nous vous conseillons de le traiter avec un produit attaquant le calcaire (par ex. le vinaigre blanc).

Le nettoyage de l'appareil commence par le démontage du brûleur. Remontez, une fois l'entretien terminé, tous les éléments dans l'ordre inverse.

Nettoyez toujours le brûleur et l'échangeur.

Fuites dues à des joints endommagés. Les joints démontés peuvent subir des dommages pendant l'intervention. Remplacez toujours les joints que vous retirez par des neufs (pour les jeux de joints, cf. section 13, Pièces de rechange).

12.1.1 Nettoyage du brûleur

Le nettoyage du brûleur implique son démontage ainsi que le démontage éventuel de la rampe, si l'épaisseur du dépôt de poussière l'exige.

FR

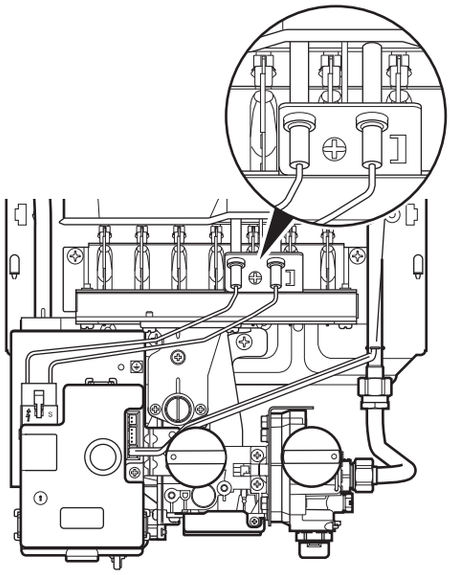

Débranchez la prise des électrodes d'allumage au niveau du système électronique.

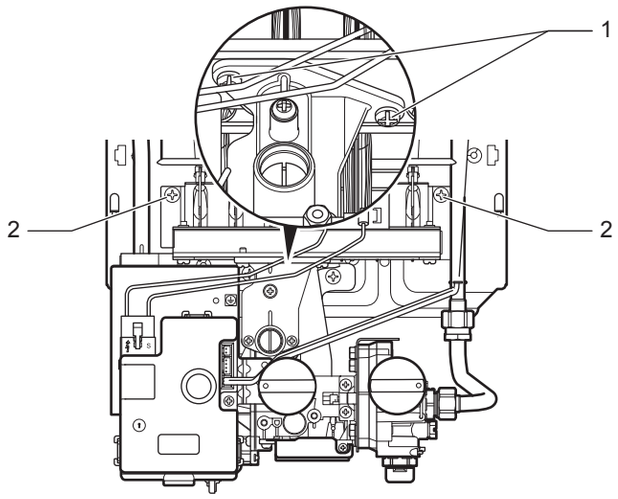

- Défaites les deux vis qui fixent le brûleur sur le raccord de gaz (1).
- Défaites les deux vis qui fixent le brûleur sur le panneau arrière (2).
- Soulevez légèrement le brûleur et tirez-le vers l'avant.

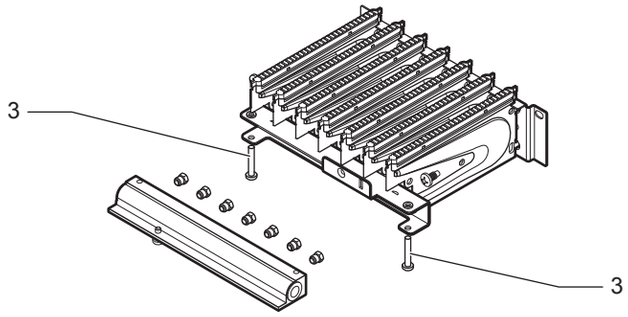

- Défaites les deux vis pour retirer la rampe (3).

- Eliminez d'éventuels résidus de combustion avec une brosse de laiton. Nettoyez le cas échéant les injecteurs et les rampes du brûleur avec un pinceau doux ainsi qu'à l'air comprimé (poussière et crasse). En cas d'encrassement important, lavez le brûleur avec de la lessive puis rincez-le à l'eau claire.
- Remontez la rampe sur le brûleur.

12.1.2 Nettoyage et détartrage de l'échangeur

Le nettoyage de l'échangeur commence par le démontage du brûleur, suivi de l'échangeur.

Dysfonctionnement de l'appareil. Tout dommage de l'échangeur entraîne l'usure prématurée du système. Veillez à ne pas déformer l'échangeur lors de son montage ou démontage.

- Débranchez la sécurité de surchauffe.

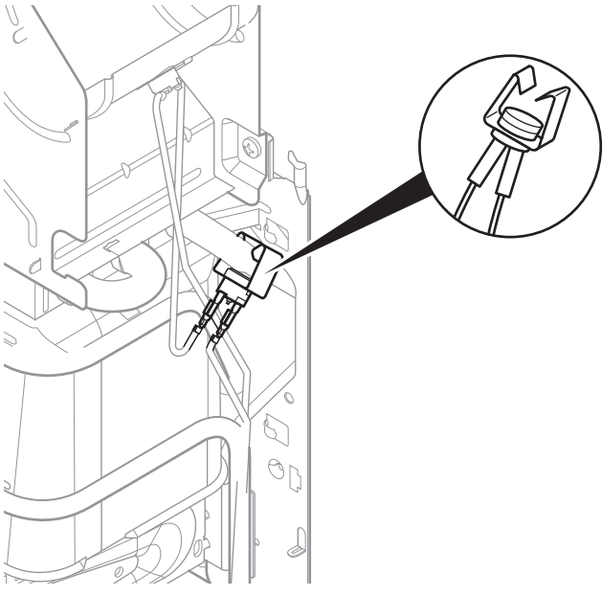

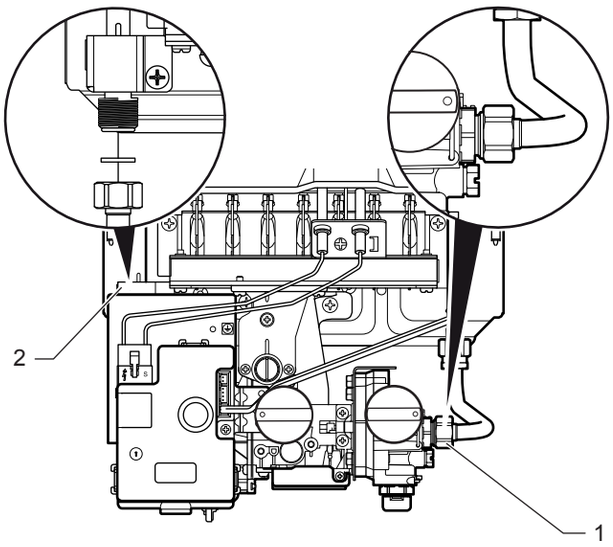

- Desserrez le raccordement d'évacuation d'eau chaude et le crochet pour le fixer à la paroi arrière (2).

FR

- Desserrez l'écrou du conduit d'évacuation vers le robinet d'eau (1).
- Desserrez les pinces servant à la fixation de l'échangeur sur le boîtier coupe-tirage.
- Tirez l'échangeur vers vous.

En cas d'encrassement minime :

- Nettoyez les lamelles proprement.

Ne frottez pas trop fort ! Ne tordez surtout pas les lamelles !

En cas d'entartrage :

- Utilisez un produit attaquant le calcaire standard. Suivez les instructions fournies.

Endommagements de l'échangeur dus à l'entartrage. En fonction de la dureté de l'eau, il existe un risque de blocage des conduits de l'échangeur dû à l'entartrage. En fonction de la dureté de l'eau, nous recommandons de détartrer l'eau.

Dommages sur l'échangeur. Une usure prématurée de l'appareil serait la conséquence de ces dommages. N'utilisez en aucun cas des brosses métalliques ou autres brosses dures pour nettoyer l'échangeur.

Le nettoyage peut entraîner une légère usure sur le revêtement. Cela n'a aucune influence sur le fonctionnement de l'échangeur.

Lors du montage de l'échangeur, s'assurer que les chambres du brûleur sont alignées de manière centrée sous la tige de chauffe.

Système de sécurité inopérationnel. La sécurité de surchauffe doit être rebranchée dans la même position après l'intervention de maintenance afin de garantir son fonctionnement. N'oubliez pas de remboîter la sécurité de surchauffe.

- Remontez d'abord l'échangeur, suivi du brûleur.

12.1.3 Contrôle de fonctionnement du disjoncteur

Le contrôle régulier de l'état d'encrassement et d'entartrage du disjoncteur est impératif.

Si des dépôts se sont formés au niveau de l'axe de la valve à eau ou si les joints d'étanchéité fuient :

- Utilisez le kit de réparation correspondant.

12.1.4 Contrôle de la sécurité de refoulement cheminée

Les chauffe-eaux instantanés à gaz sont équipés d'une sécurité de refoulement cheminée. Celle-ci arrête l'appareil en le verrouillant dans le cas d'une pénétration des produits de combustion dans la pièce d'installation si le circuit d'évacuation de ces produits n'est pas réglementaire.

Assurez-vous, une fois l'inspection / l'entretien terminé, du fonctionnement réglementaire de la sécurité de refoulement cheminée.

Procédez de la manière suivante :

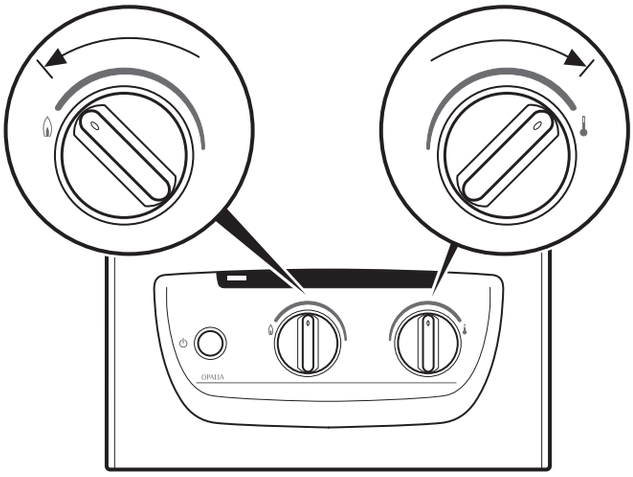

- Tournez le sélecteur de température dans le sens des aiguilles d'une montre jusqu'à la température maximale.
- Tournez le sélecteur de puissance dans le sens inverse des aiguilles d'une montre jusqu'au rendement maximal.
- Ouvrez un robinet d'eau chaude.
- Si l'appareil est en état stable, bloquez le conduit d'évacuation.

La sécurité de refoulement cheminée procède automatiquement et en moins de deux minutes aux deux opérations suivantes : la coupure de l'arrivée de gaz et le verrouillage de l'appareil.

Vous pouvez remettre l'appareil en service après que la sécurité de refoulement ait refroidi (un minimum de 10 minutes est nécessaire). Si la sécurité de refoulement cheminée ne procède pas au verrouillage dans le laps de temps indiqué :

- Mettez l'appareil hors fonctionnement.

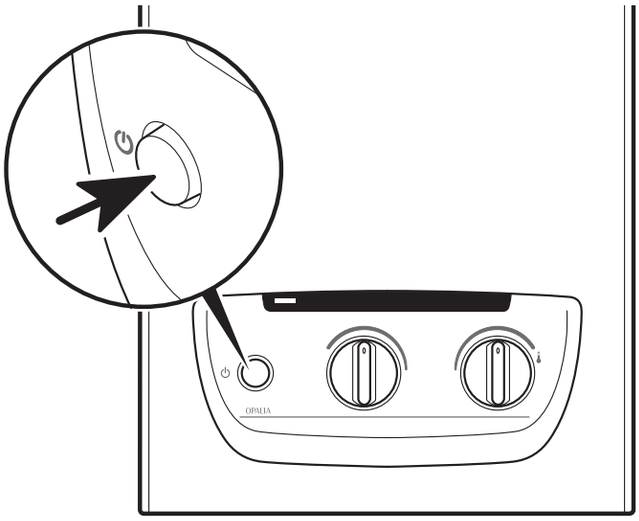

Le déverrouillage consiste à

- Fermer et rouvrir le robinet d'eau sans actionner le bouton Marche / Arrêt

ou bien à

- Laisser ouvert le robinet d'eau et à appuyer deux fois sur le bouton Marche / Arrêt pour arrêter et remettre en marche l'appareil.

13 Pièces de rechange

Afin de garantir la sécurité du fonctionnement de l'appareil ainsi que sa longévité, utilisez des pièces d'origine agréées par Saunier Duval.

Cet appareil porte le marquage CE de conformité.

- Assurez-vous que les pièces de rechange sont correctement installées et positionnées dans le bon sens. Après toute installation de pièce et tout entretien, contrôlez l'appareil et vérifiez qu'il fonctionne correctement.

14 Garantie du constructeur

Nous proposons au propriétaire de l'appareil une garantie constructeur dont les conditions sont détaillées sur la carte de garantie fournie avec l'appareil.

La garantie ainsi consentie se limite au remplacement gratuit des pièces défectueuses (hors main d'œuvre et frais de déplacement) et est exclue dans les cas suivants :

- mise en service du produit concerné par une entreprise non agréée Saunier Duval,
- non respect des obligations légales d'entretien de l'appareil,
- acquisition et / ou installation de l'appareil dans un pays autre que la France métropolitaine (Corse comprise),
- et plus généralement dans tous les cas où la défaillance de l'appareil trouverait son origine dans des faits qui lui sont extérieurs.

Les travaux couverts par cette garantie devront être approuvés par Saunier Duval et exécutés par un Service Après-Vente agréé.

La garantie ainsi consentie n'a pas pour effet d'exclure les garanties prévues par la loi au bénéfice de l'acheteur qui conserve le droit d'agir au titre de la garantie légale des vices cachés, conformément aux articles 1641 et suivants du Code civil et de la garantie légale de conformité, conformément aux articles L211-1 et suivants du Code de la consommation.

DONNÉES TECHNIQUES

15 Caractéristiques techniques

Chauffe-eau instantané à gaz, modèle C 6 E

Caractéristique	Unités	Opalia C 6 E
Catégorie de gaz		II_{2E+3+}
Débit d'eau nominal à température max.	l / min	3
Débit d'eau maximum à température min.	l / min	6
Charge calorifique maximum ($Q_{max.}$) (selon la valeur calorifique Hi)[1]	kW	11,8
Charge calorifique minimum ($Q_{min.}$)	kW	5,9
Énergie thermique maximum ($P_{max.}$)	kW	10,4
Énergie thermique minimum ($P_{min.}$)	kW	5,2
Marge de réglage	kW	5,2 - 10,4
Rendement	%	88
Température maximale de l'eau chaude (Δ T°)	C°	50
Température minimale de l'eau chaude (Δ T°)	C°	25
Pression d'alimentation en eau maximale admissible $p_{w\ max.}$	bar	13
Pression d'alimentation en eau minimale admissible $p_{w\ min.}$	bar	0,15
Débit d'eau froide minimum	l / min	1,9
Température des émissions de gaz à énergie thermique maximum	°C	150
Température des émissions de gaz à énergie thermique minimum	°C	100
Débit massique des gaz d'échappement maximum	g / s	7,8
Débit massique des gaz d'échappement minimum	g / s	7,2
Dimensions		
Hauteur	mm	573
Largeur	mm	267
Profondeur (profondeur avec poignées)	mm	194
Diamètre du tuyau de gaz d'échappement	mm	83
Poids approximatif	kg	7
Numéro CE		99CM909

1) 15°C, 1013,25 mbar, sec

Valeurs du gaz en fonction du type de gaz adapté pour	Unités	Opalia C 6 E
Gaz naturel G 20		
Débit du gaz à énergie thermique maximum	m³ / h	1,25
Pression d'arrivée	mbar	20
Diamètre de l'injecteur du brûleur	mm	1,04
Pression brûleur à énergie thermique maximale	mbar	17,39
Gaz naturel G 25		
Débit du gaz à énergie thermique maximum	m³ / h	1,37
Pression d'arrivée	mbar	25
Diamètre de l'injecteur du brûleur	mm	1,04
Pression brûleur à énergie thermique maximale	mbar	20,2
Gaz liquide G 30		
Débit du gaz à énergie thermique maximum	kg / h	0,93
Pression d'arrivée	mbar	29
Diamètre de l'injecteur du brûleur	mm	0,66
Pression brûleur à énergie thermique maximale	mbar	27,77
Gaz liquide G 31		
Débit du gaz à énergie thermique maximum	kg / h	0,92
Pression d'arrivée	mbar	37 / 50
Diamètre de l'injecteur du brûleur[1]	mm	0,66
Pression brûleur à énergie thermique maximale	mbar	35,35

1) L'identification de l'injecteur correspond au diamètre de forage multiplié par 100.

FR

Sous réserve de modifications techniques

0020133050_00 - 10009301_00 - 10/11

VAILLANT GROUP FRANCE SA

«Le Technipole» - 8, avenue Pablo Picasso
94132 Fontenay-sous-Bois cedex – France
Téléphone : 01 49 74 11 11
Télécopie : 01 48 76 89 32

www.saunierduval.fr

SA Au capital de 7.328.460 Euros
301 917 233 RCS CRETEIL
SIREN 301 917 233

Saunier Duval